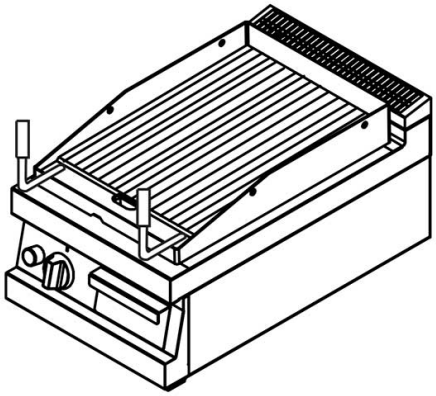

Griglia in pietra lavica gas zona di cottura da banco

Prezzo 31.50 Euro

Griglia gas a pietra lavica modello top. Fianchi, fondo e schienale in acciaio inox. Piano in acciai
[visit website]

Descrizione prodotto

Griglia gas a pietra lavica modello top. Fianchi, fondo e schienale in acciaio inox. Piano in acciaio inox AISI 304 spessore 15/10. Predisposizione per l'unione di testa. Supporto per la pietra lavica in rete stirata in acciaio inox AISI 304. Griglia di co

Ulteriori informazioni

Dimensioni (Larg x Prof x Alt) mm: 400 x 730 x 250
Energia: Gas
KW gas: 7,5
Modello: VS7040GRLT
Tier Price: